CE

CIMA
MOTORI ELETTRICI

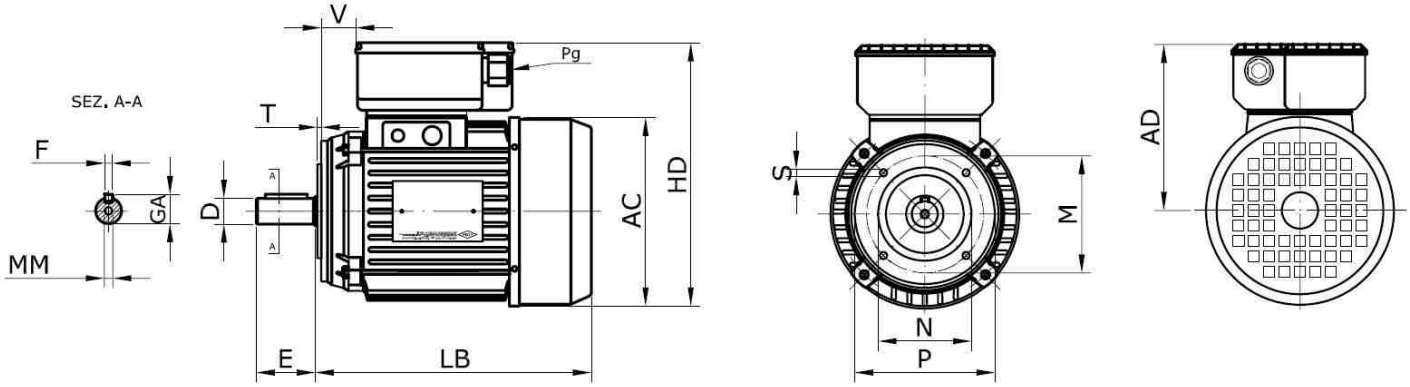

B14
IM B14

M E C

DIMENSIONI B14 MONOFASE - DIMENSIONS B14 SINGLE PHASE (mm)																
TIPO	**AD**	**AC**	**D(Ø)**	**MM**	**E**	**M(Ø)**	**N(Ø)**	**P(Ø)**	**S(Ø)**	**T**	**F(h9)**	**GA**	**LB**	**Pg**	**HD**	**V**
56	85	113	9j6	M3	20	65	50	80	M5	2.5	3	10.2	170	11	139	17
63	125	124	11j6	M4	23	75	60	90	M5	2.5	4	12.5	183	11	154	21,5
71	133	142	14j6	M5	30	85	70	105	M6	2.5	5	16	215	11	172	30
80	140	158	19j6	M6	40	100	80	120	M6	3	6	21.5	240	13,5	220	27,5
90S	147	178	24j6	M8	50	115	95	140	M8	3	8	27	255	13,5	237	31
90L	147	178	24j6	M8	50	115	95	140	M8	3	8	27	280	13,5	237	31
100	170	194	28j6	M10	60	130	110	160	M8	3.5	8	31	305	13,5	267	21
112(*)	/	220	28j6	M10	60	130	110	160	M8	3.5	8	31	332	13,5	261	20
132S(*)	/	262	38k6	M12	80	165	130	200	M10	3.5	10	41	382	21	296	54
132M(*)	/	262	38k6	M12	80	165	130	200	M10	3.5	10	41	420	21	296	54
*****	Senza scatola portacondensatore. Il condensatore è esterno.*Without capacitor box, the capacitor is outside.															
N.B.:	Ci riserviamo la modifica dei dati anche senza preavviso. We reserve the right to change the data also without notice.															